DI13 087M. 588 кВт (800 л. с.)

US Tier 3, IMO Tier II, EU Stage IIIA, RCD2

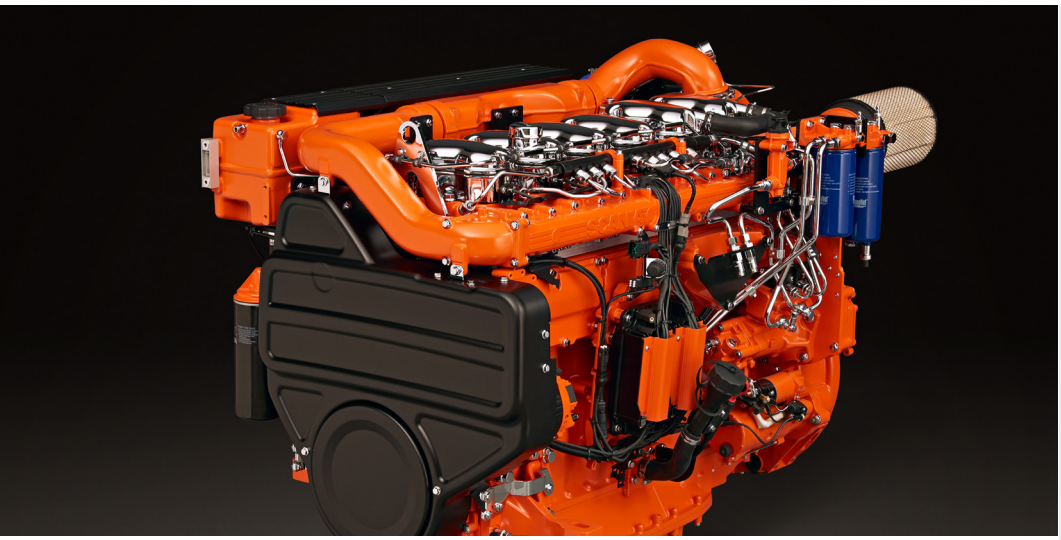

Стандартное оборудование:

- Scania EMS (система управления двигателем)
- Система впрыска топлива сверхвысокого давления, XPI
- Турбокомпрессор
- Топливный фильтр предв. очистки с влагоотделителем
- Топливный фильтр тонкой очистки
- Полнопоточный масляный фильтр
- Центробежный масляный очиститель
- Масляный холодильник, встроенный в блок цилиндров
- Заливная горловина масла в блоке цилиндров
- Масломерный щуп в блоке цилиндров
- Стартер, двухполярный 7,0 кВт
- Генератор, двухполярный 100 А
- Маховик SAE 14
- Силуминовый кожух маховика, SAE 1
- Опоры двигателя передние
- Защитные крышки
- Насос забортной воды
- Теплообменник с расширительным бачком
- Закрытая вентиляция картера
- Инструкция по эксплуатации

Судовые двигатели Scania имеют надежную конструкцию с усиленным блоком цилиндров, содержащим мокрые гильзы цилиндров, которые при необходимости можно легко заменить. Индивидуальные головки цилиндров с 4 клапанами на цилиндр способствуют экономии топлива и ремонтной технологичности.

Двигатель оснащен системой управления собственной разработки Scania – EMS (Engine Management System), позволяющей контролировать все аспекты, влияющие на производительность двигателя. Система впрыска топлива представлена системой XPI (система впрыска топлива сверхвысокого давления) компании Scania, которая является системой впрыска топлива с общей топливной рампой (Common Rail), обеспечивающей низкие выбросы отработавших газов, хорошую экономию топлива и высокий крутящий момент. Доступно большое количество опций для соответствия различным вариантам установки, таких как воздухоочистители, валы отбора мощности (PTO), редукторы и контрольно-измерительные приборы одобренного типа.

	Режим работы	Частота вращения двигателя (об/мин)				
		1200	1500	1800	2100	2300
Мощность, полная нагрузка (кВт)	IFN продолжительный для скоростных катеров	324	482	560	588	588
Мощность, полная нагрузка (л. с.)		441	656	762	800	800
Мощность, винтовая хар-ка (кВт)		116	202	319	468	588
Мощность, винтовая хар-ка (л. с.)		157	275	433	637	800
Крутящий момент (Н·м)		2578	3069	2971	2674	2441
Удел. расход топлива, полная нагр. (г/кВт·ч)		209	196	198	211	217
Расход топлива, винтовая хар-ка (л/ч)		28	50	79	121	152
Оптимальный расход топлива (г/кВт·ч)		196				
Теплоотдача в охлажд. жидкость (кВт)		251	319	376	415	440

IFN продолжительный для скоростных катеров – предназначен для работы с перерывами при номинальной мощности не более 1 часа из каждых 6 часов. В перерывах между работой на полной нагрузке частота вращения двигателя должна снижаться как минимум на 10 %. Допускается 2000 часов работы за один год.

Спецификация может быть изменена без предварительного уведомления

SCANIA

DI13 087M. 588 кВт (800 л. с.)

US Tier 3, IMO Tier II, EU Stage IIIA, RCD2

Описание двигателя

Кол-во цилиндров	6 в ряд
Принцип работы	Четырехтактный
Порядок работы цилиндров	1 - 5 - 3 - 6 - 2 - 4
Объем	12,7 литра
Диам. цилиндра и ход поршня	130 мм и 160 мм
Степень сжатия	17,3:1
Вес (сухой)	1285 кг
Емкость масляной системы	28–34 л
Электрическая система	Двухполюсная, 24 В

Мощность

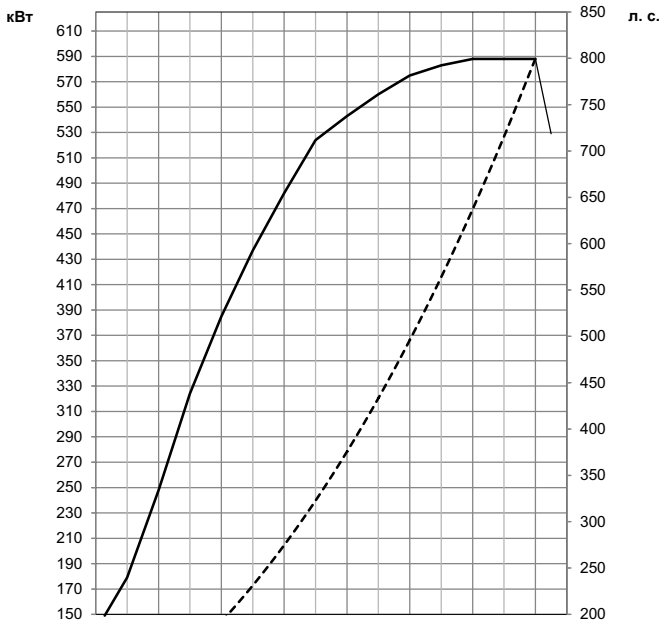

Крутящий момент

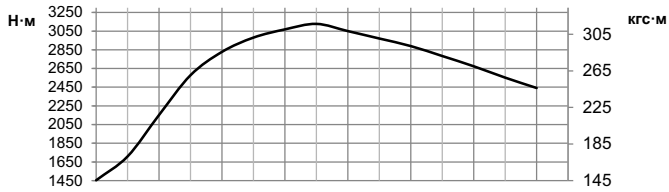

Удельный расход топлива

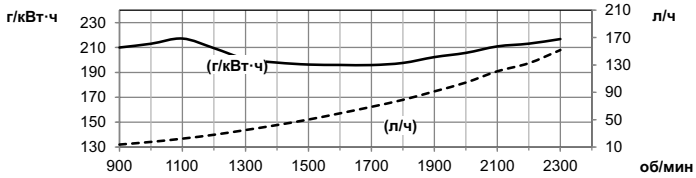

- - - Винтовая характеристика, показатель кривой 2,5
—— Характеристика при полной нагрузке

Условия испытаний: Температура воздуха +25 °C. Атмосферное давление 100 кПа (750 мм рт. ст.). Влажность 30 %. Дизельное топливо согласно ECE R 24, приложение 6. Плотность топлива 0,840 кг/дм^3. Вязкость топлива 3,0 мм^2/с при 40 °C. Теплота сгорания 42 700 кДж/кг. **Испытания согласно** ISO 3046. Погрешность измерения мощности и расхода топлива +/–3 %.

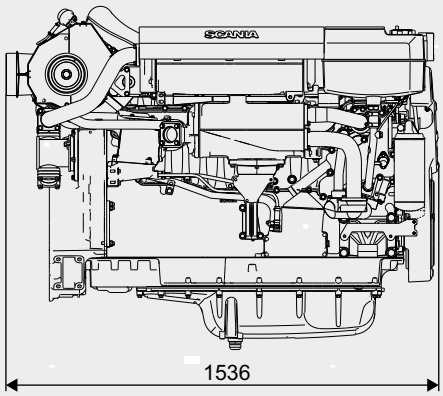

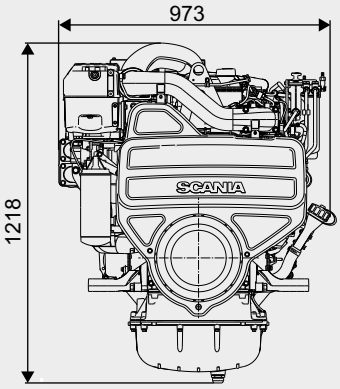

Все размеры в мм

SCANIA
SE 151 87 Сёдертелье, Швеция
Телефон +46 8 553 810 00
Факс +46 8 553 829 93
www.scania.com
engines@scania.com

Редакция 01 © Scania CV AB, SE-151 87 Сёдертелье, Швеция